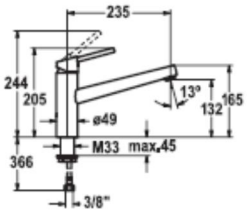

KWC-Nr.	Oberfläche	Preis €
10.441.023.700FL	edelstahl	283.90
A 235, flexible Anschlussschläuche		

Preis für Sonderanfertigung Seite 51

Hebelmischer ▪ Küche

Hebelmischer
- Schwenkauslauf 160°
  - Neoperl® Cascade®
- KWC Steuerpatrone M 35
  - mit Keramikscheibentechnik
  - Auslaufmenge und Temperatur stufenlos einstellbar
- Flexible Anschlussschläuche ⅜"
- Befestigung mit Gewindestutzen M33 x 1.5
- Tischbohrung ø35 mm

Auslaufmenge Normalstrahl 11 l/min (3 bar)
Armaturengeräuschgruppe I

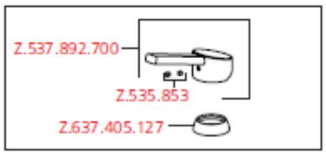

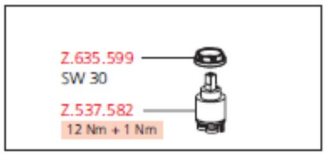

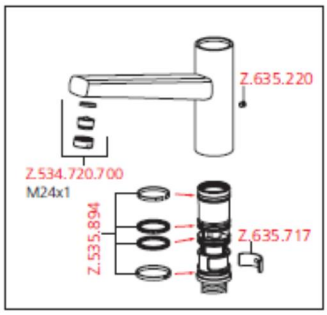

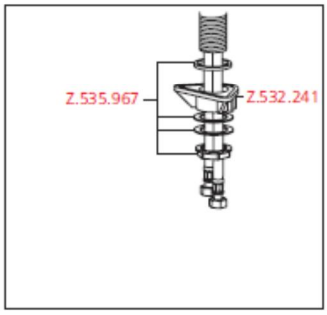

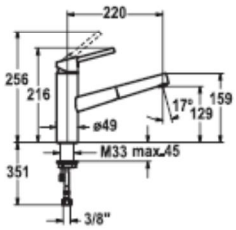

KWC-Nr.	Oberfläche	Preis €
10.441.113.700FL	edelstahl	359.30
A 220, flexible Anschlussschläuche		

Preis für Sonderanfertigung Seite 51

Hebelmischer ▪ Küche

Hebelmischer
- TouchProtect - Schutz vor Verbrennungen durch Zweischalenprinzip
- Auszugauslauf
  - Neoperl® Caché®
  - bis 600 mm ausziehbar
- Schlauchdurchführung, schwenkbar 130°
- EasyLock - einfache Auszugbrausenrückführung
- KWC Steuerpatrone M 35
  - mit Keramikscheibentechnik
  - Auslaufmenge und Temperatur stufenlos einstellbar
- Flexible Anschlussschläuche ⅜"
- Befestigung mit Gewindestutzen M33 x 1.5
- Tischbohrung ø35 mm
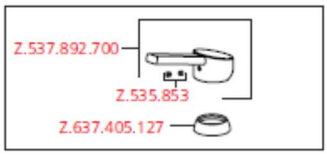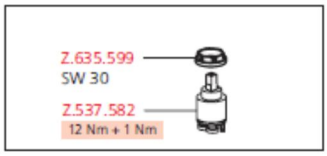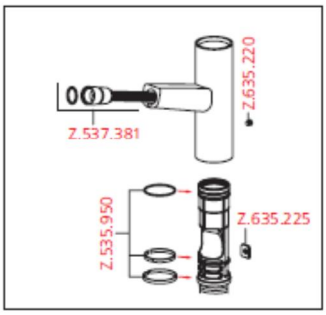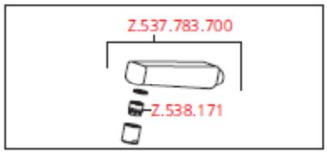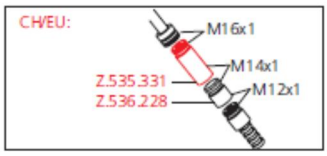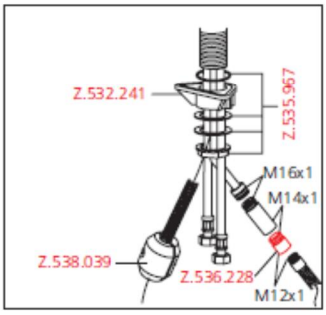
Auslaufmenge Normalstrahl 9 l/min (3 bar)
Auslaufmenge Siebstrahl 9 l/min (3 bar)
Armaturengeräuschgruppe II