Z048647-00010 Showerpipe B300 mit KB 230mm

Produktabbildung

Masszeichnung

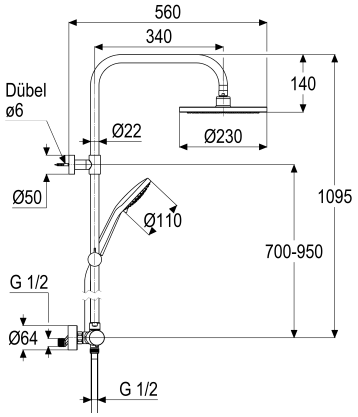

Produktbeschreibung

shower_pipe Thermostat
chrom
S-Anschlüsse 1/2"
Umstellung Keramik, absperrbar
Brauseabgang 1/2"
mit wasserführendem Brausegestänge
mit Kugelgelenk
eigensicher gegen Rückfließen
für Durchlauferhitzer geeignet
Temperaturwählgriff
mit Heißwassersperre bei 38 Grad

Ausschreibungstext

Z048647-00010
Heinrich Schulte
shower_pipe Thermostat
B300
chrom
Ausladung 560 mm
Stichmaß 135 - 165 mm
S-Anschlüsse 1/2"
Umstellung Keramik, absperrbar
Brauseabgang 1/2"
Thermoelement und Keramikumsteller
Werkstoffe nach TrinkwV und UBA
Handbrause 3S
Brauseregen, Massagestrahl und Mix
Kopfdurchmesser 110 mm
Antikalk
Regenbrause rund 230 mm
Brauseschlauch 1600 mm mit Konus
für Wandmontage
mit wasserführendem Brausegestänge
mit Kugelgelenk
eigensicher gegen Rückfließen
für Durchlauferhitzer geeignet
Temperaturwählgriff
mit Heißwassersperre bei 38 Grad

VPE: 1 Stück
GTIN: 4020929179690
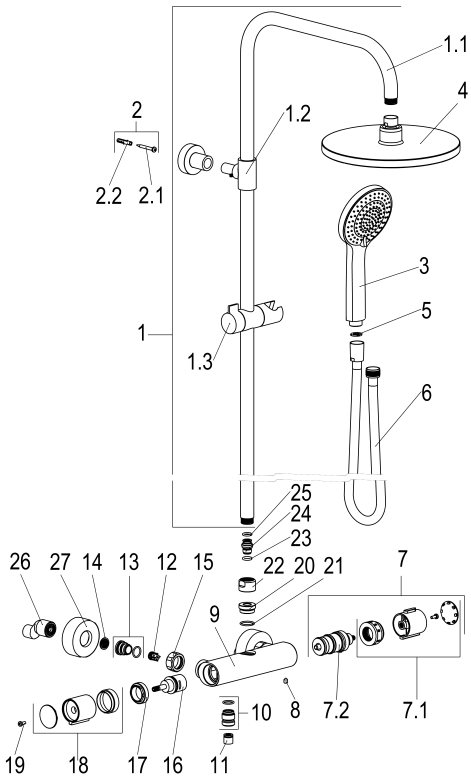
Explosionszeichnung