Glashalter

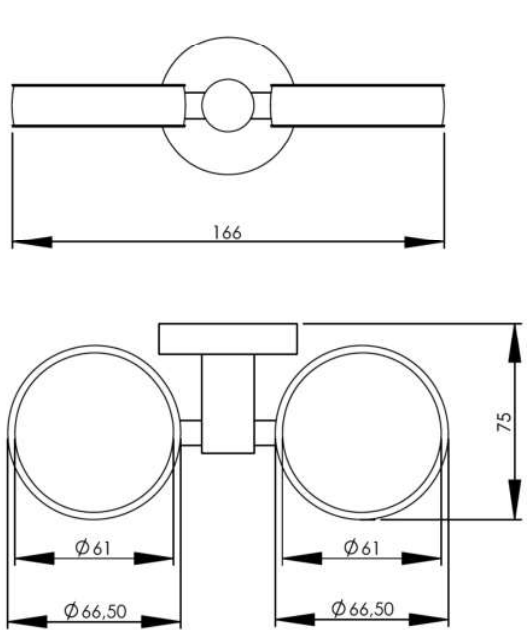

Glas

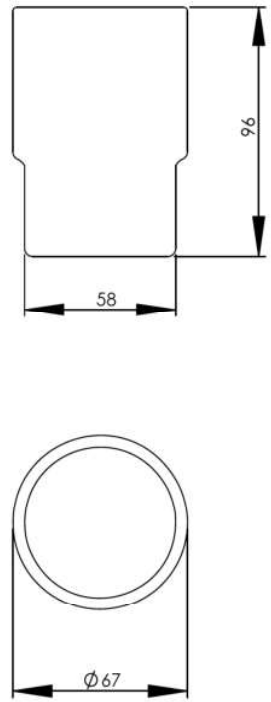

Wandbefestigung

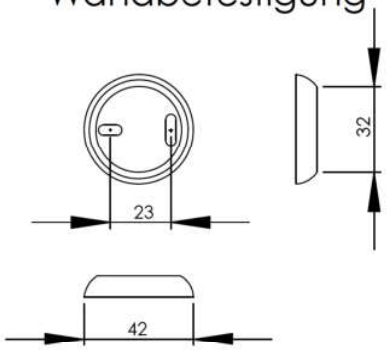

	NAME	SIGNATURE	Datum				BENENNUNG:
GEZEICHNET	Drenhaus		20.07.2017				Opalglas /
GEPRÜFT							
				MATERIAL:			ZEICHNUNGS-NR. 212832 — A4
				GEWICHT:			Maßstab:1:2.5 — BLATT 1 von 1