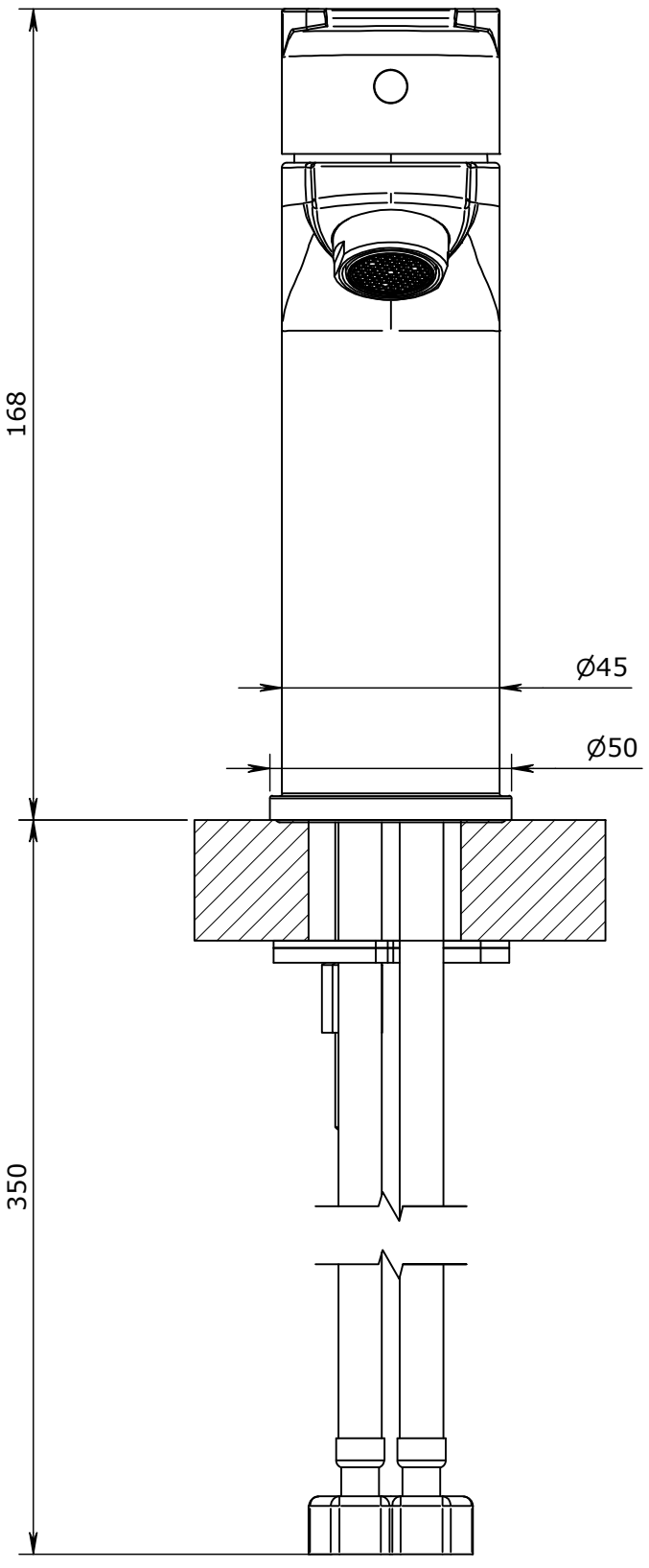

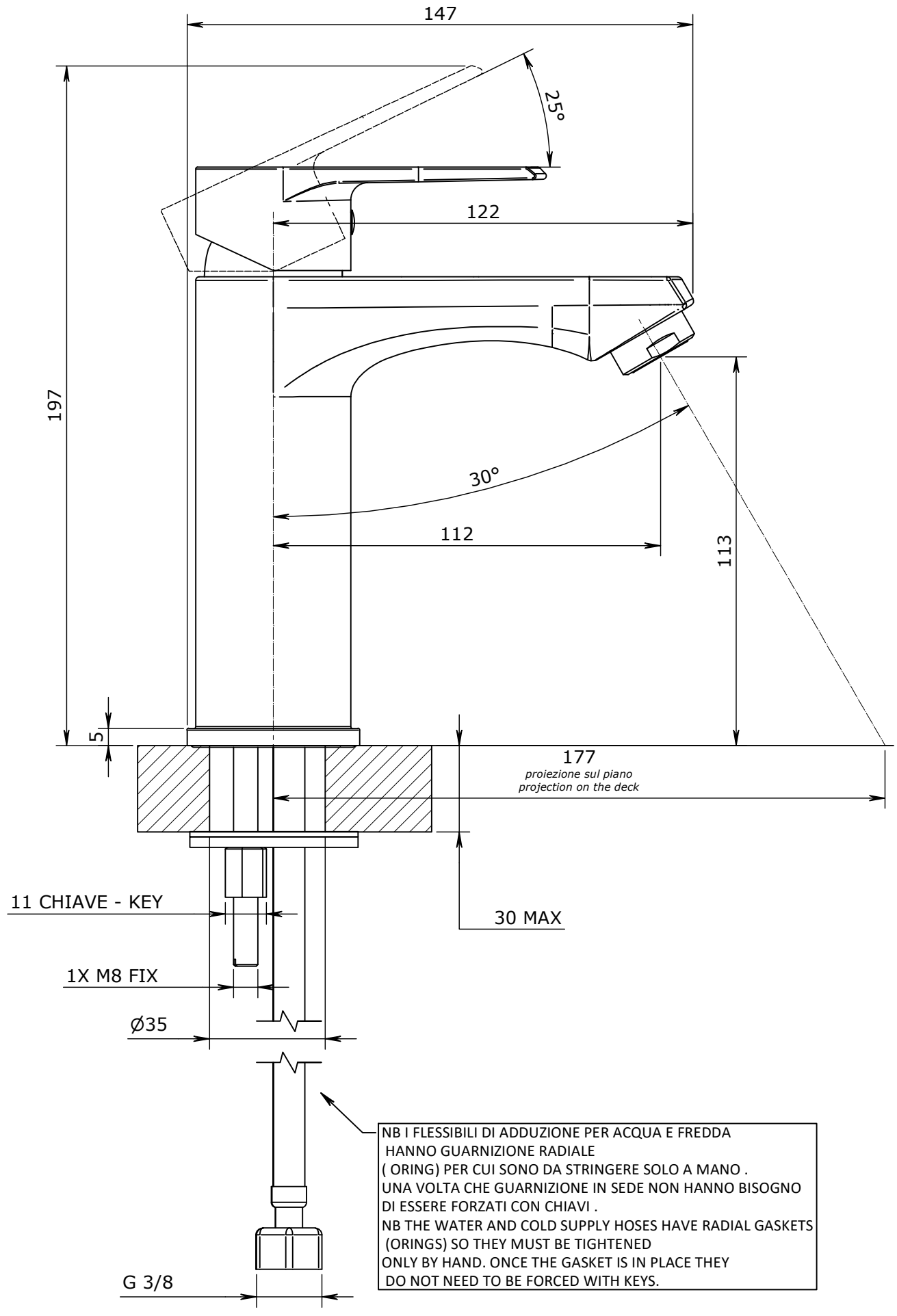
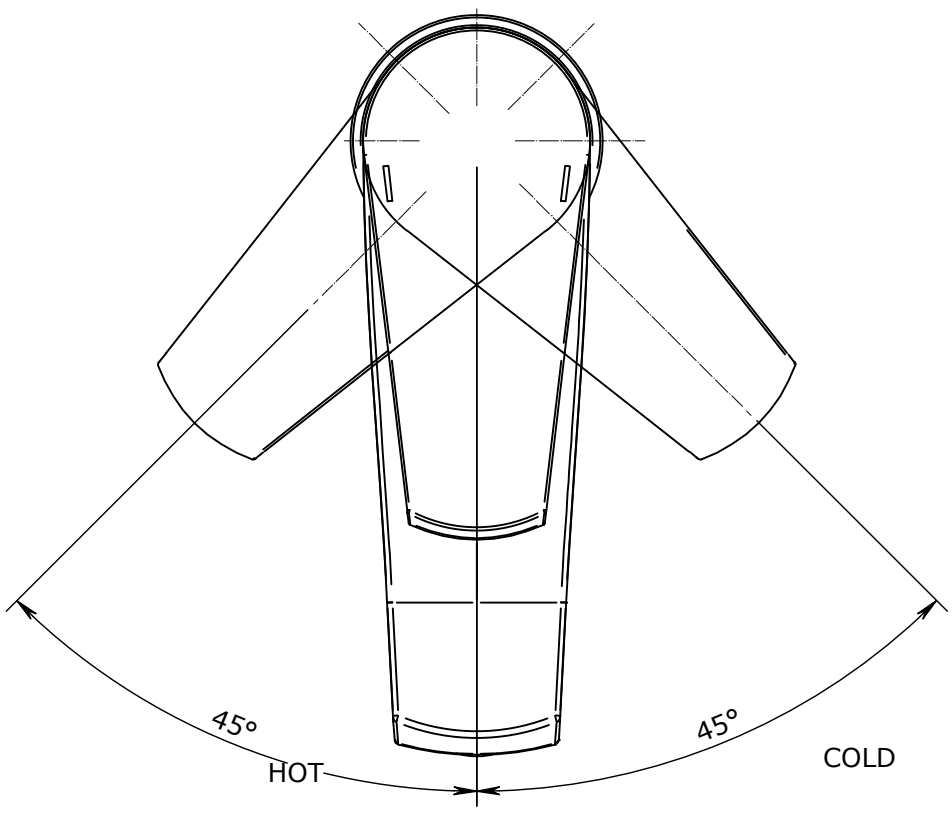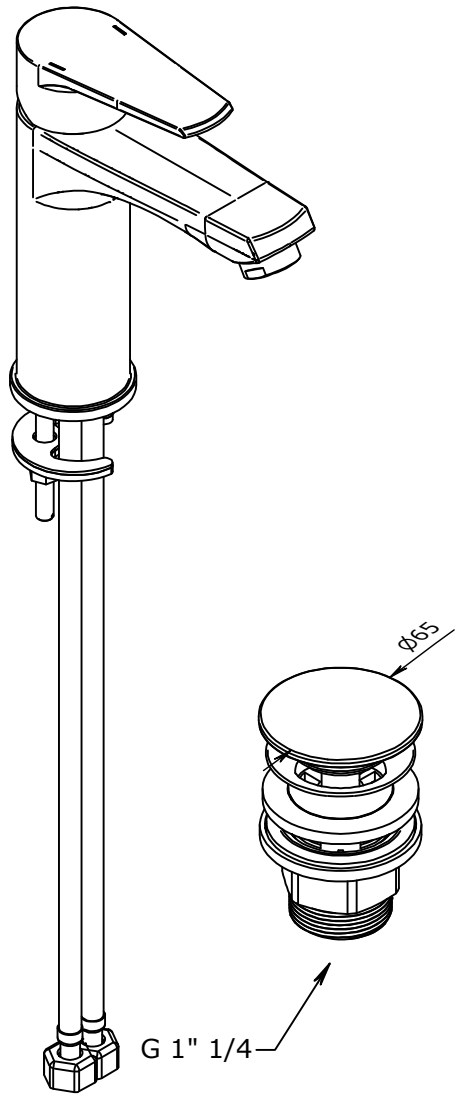
NB I FLESSIBILI DI ADDUZIONE PER ACQUA E FREDDA
HANNO GUARNIZIONE RADIALE
(ORING) PER CUI SONO DA STRINGERE SOLO A MANO .
UNA VOLTA CHE GUARNIZIONE IN SEDE NON HANNO BISOGNO
DI ESSERE FORZATI CON CHIAVI .
NB THE WATER AND COLD SUPPLY HOSES HAVE RADIAL GASKETS
(ORINGS) SO THEY MUST BE TIGHTENED
ONLY BY HAND. ONCE THE GASKET IS IN PLACE THEY
DO NOT NEED TO BE FORCED WITH KEYS.