MAXIVAREM LS - MODELLO ce

SOLLEVAMENTO ACQUA - ACQUA CALDA
WATER BOOSTER SYSTEMS - DOMESTIC HOT WATER

Modello/*Model:*	US101361CS000000

Caratteristiche tecniche - *technical features*

Volume *Volume*		100 L
raccordo *connnector*		1" GAS (ISO 228/1)
temperatura esercizio *working temperature*	TS	-10 +99 °C
pressione max. *Max pressure*	PS	10 bar
pressione prova *test pressure*	PT	15 bar
precarica *precharged pressure*		2 bar (range 0,5-3-5 bar)
Fluido *Fluid*		Aria+acqua Air+water
Modulo: *Module:*		D1
Categoria PED PED Category:		II

Imballo - *packaging*

	A	*B*	*H*
dimesioni (mm) *dimensions (mm)*	820	460	500
volume (m^3) *volume (m^3)*	0,19		
peso (kg) *weight (kg)*	19,4		
q.ta per cartone q.ty for box	1		
quantità per paletta *Q.y for std. pallet*	12		

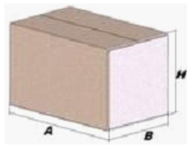

Parti di ricambio - *Spare parts*

	codice *item*	materiale *material*	potabilità *potable*	trattamento *treatment*	immagine *image*
Membrana Membrane	MB080F2P00000000	GOMMA PER ACQUA USO ALIMENTARE / RUBBER FOR POTABLE WATER	X		
Controflangia Coverflange	SPCFL191ZN300000	ACCIAIO AL CARBONIO / CARBON STEEL	X	ZINCATURA / GALVANIZED	
Attacco superiore Top flange	SPATT100ZN000000	ACCIAIO AL CARBONIO / CARBON STEEL	X	ZINCATURA / GALVANIZED	
Dado 1/2 + guarnizione 1/2" nut gusket	SPTAP120ZN000000	ACCIAIO AL CARBONIO / CARBON STEEL	X	ZINCATURA / GALVANIZED	
Valvola precarica Precharge valve	ACVAL200PR000000	OTTONE / BRASS			

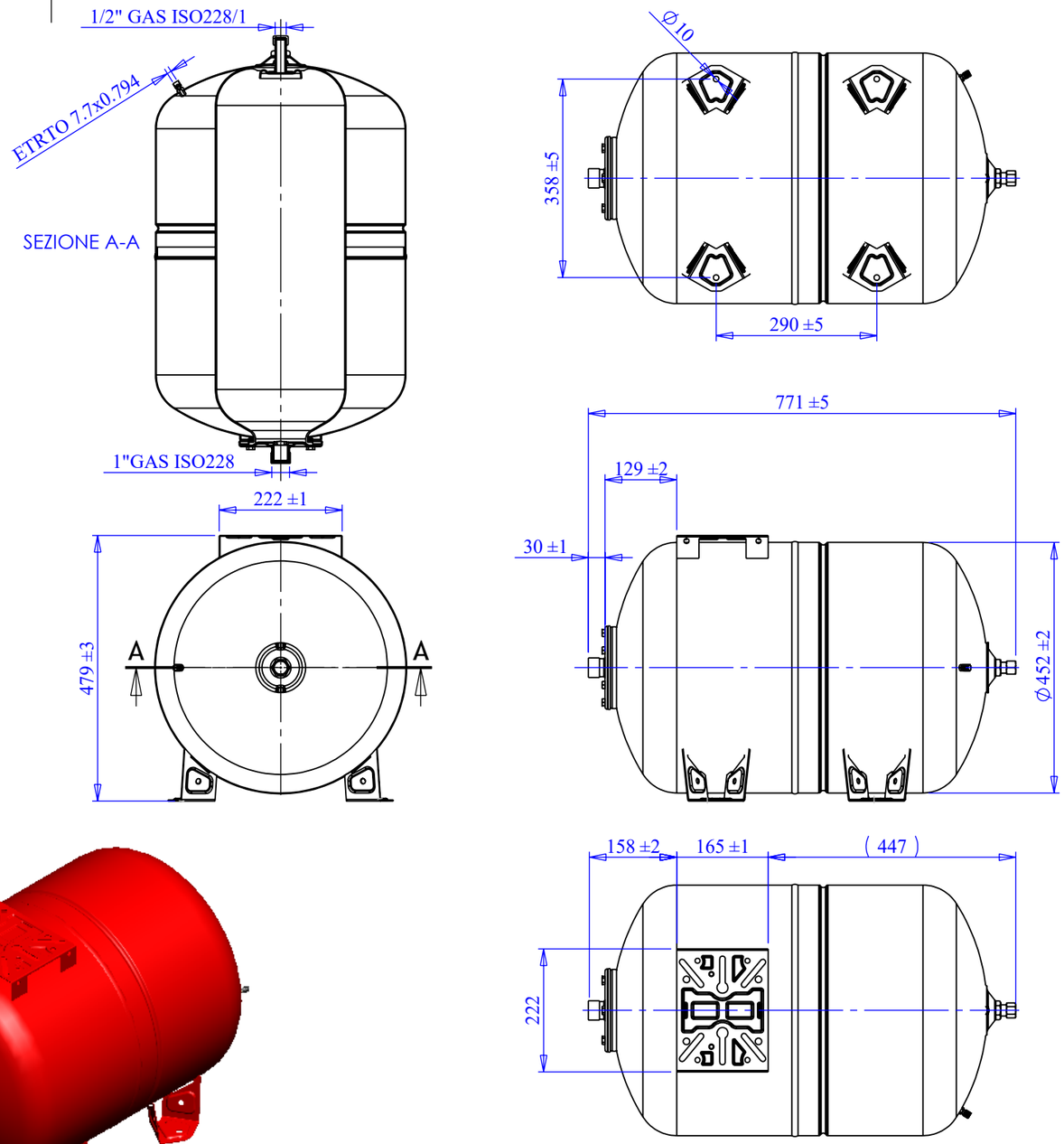

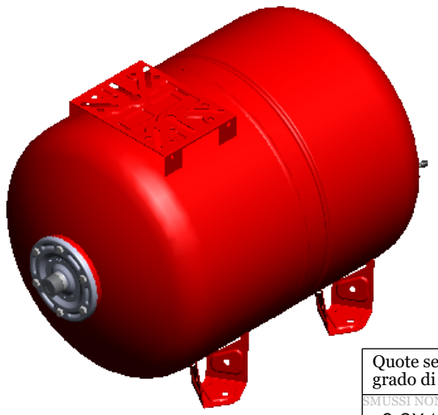

Quote senza indicazione di tolleranza: grado di precisione MEDIO, UNI EN 22768-1	LIPRO 036	TIPO PARTE	COLORE ROSSO / RED	
SMUSSI NON QUOTATI 0,2X45°	RUGOSITA'	QUANTITA' PER GRUPPO 0	FORMATO FOGLIO A3	FINITURA SUPERFICIALE -
	SCALA 1:10	FOGLIO 1 / 1		

	NOME	DATA
Disegnato	Marco Melis	07/02/2025
Approvato	F.MAZZUCATO	07/02/2025

VAREM S.p.A.
Via Sabbioni 2, I-35024
Bovolenta (PD) - Italy
technical@varem.com
Tel. +39 049 8840322
Fax +39 049 8841399
www.varem.com

GRUPPO - MACCHINA

DESCRIZIONE: MAXIVAREM LS CE HOR. L. 100 - 1" - 10 BAR

COMMESSA	CODICE	REVISIONE
-	US101361CS000000	02

Il presente disegno è di proprietà di VAREM e non può essere riprodotto nè comunicato a terzi senza autorizzazione scritta.

X:\DB_ARCH\VARE\00097501-00098000\VARE00097716