KWC LUNA E
Hebelmischer - Küche - Niederdruck

Modell-Linie: LUNA E | 10.445.033.000FL
Armaturen | Manuelle Armaturen

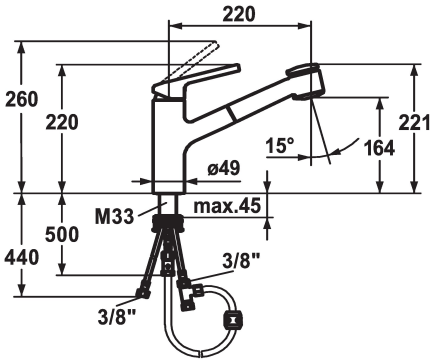

KWC-Nr.

125138
ganzchrom, A 220, flexible Anschlussschläuche

* Hebelmischer
* TouchProtect - Schutz vor Verbrennungen durch Zweischalenprinzip
* Eigensicher gegen Rückfließen
* Auszugbrause
- SprayClean - aktive Kalkbeseitigung und schnelle Siebreinigung
- bis 600 mm ausziehbar
- PowerClean - Siebstrahlmodus, mit Rückstellautomatik
* Schlauchdurchführung, schwenkbar 130°
* EasyLock - einfache Auszugbrausenrückführung
* KWC Steuerpatrone M 35
- mit Keramikscheibentechnik
- Auslaufmenge und Temperatur stufenlos einstellbar
* Flexible Anschlussschläuche ⅜"
* QuickInstallation - Befestigung mit Gewindestutzen M33 x 1.5 mit Feststellschrauben
Tischbohrung ø35 mm

Technische Daten
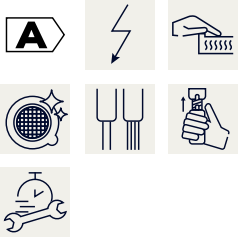
Auslaufmenge Siebstrahl	7 l/min (3 bar)
Auslaufmenge Normalstahl	7 l/min (3 bar)
Anschluss	Flexible Anschlussschläuche
Auslauf	schwenkbar
Bedienung	seitenbedient
Küchenbrause	Auszugbrause
Farbcode	chromeline
Installationsart	Standmontage
Armaturtyp	Armatur
Mass Höhe	220
Energiesparen	2
Armaturengeräuschgruppe	yes
Ausladung A	A 220
Energie Etikette	A
Mass-Wasseraustritt	164